モーターダンパー［電動式］ロータリーアクチュエーター［スプリングリターン］［BELIMO］

［プラント用］［パイプサイズ］［SS・SUS］［EH:耐熱 200℃］［軸受無］［静圧 4.0KPa］［フランジ付］

EHPHMBRLF-□□□A-EHS/EHU

栄進空調株式会社

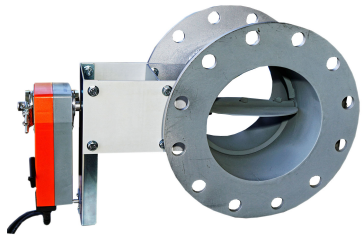

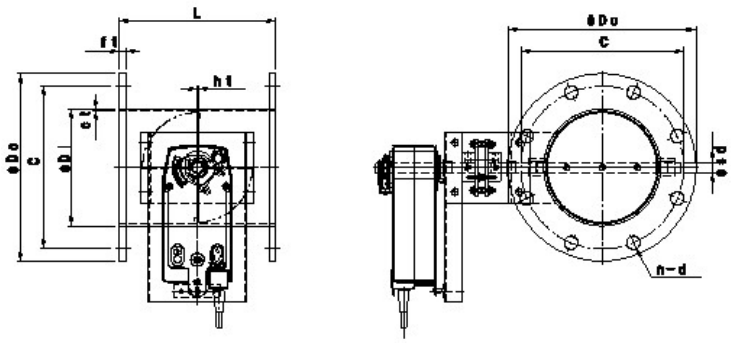

形　式	φD1	φD0	C	n－φd	L	ft
EHPHMBRLF-　80A　EHS／EHU	98. 1	180	145	4－19	200	9／10
EHPHMBRLF－100A　EHS／EHU	114. 3	200	165	8－19	220	9／10
EHPHMBRLF－125A　EHS／EHU	139. 8	235	200	8－19	220	9／10
EHPHMBRLF－150A　EHS／EHU	166. 2	265	230	8－19	220	9／10
EHPHMBRLF－175A　EHS／EHU	190. 7	300	260	8－23	220	9／10
EHPHMBRLF－200A　EHS／EHU	216. 3	320	280	8－23	220	9／10
EHPHMBRLF－225A　EHS／EHU	241. 8	345	305	12－23	300	9／10
EHPHMBRLF－250A　EHS／EHU	267. 4	385	345	12－23	300	9／10
EHPHMBRLF－300A　EHS／EHU	318. 5	430	390	12－23	300	12
EHPHMBRLF－350A　EHS／EHU	355. 6	480	435	12－25	360	12
EHPHMBRLF－400A　EHS／EHU	406. 4	540	495	16－25	400	12
EHPHMBRLF－450A　EHS／EHU	457. 2	605	555	16－25	450	12
EHPHMBRLF－500A　EHS／EHU	508. 0	655	605	20－25	500	12
EHPHMBRLF－550A　EHS／EHU	558. 8	720	665	20－27	550	12
EHPHMBRLF－600A　EHS／EHU	609. 6	770	715	20－27	600	16

耐熱　モーターダンパー［電動式］の特徴

○電源 Off または 信号 Off でスプリングにより全閉（全開）になります。

- ダンパー本体は鋼板製ダンパーです。
- 本　体　材　質　　：鋼板　SS　仕　上　：錆止め＋シルバー塗装
- 接続フランジ材質　　：鋼板　SS
- ステンレス製　材　質　：SUS－304　　仕　上　：酸洗い
- 接続フランジ　材　質　：SUS－304
- 全　閉　リ　ー　ク　率　：　通常　1～3%
- フランジ／JIS－5K
- L寸法指定、ボールト穴指定可